M 1:5 | M 1:10 | M 1:50

Ansicht A M 1:50
Oberstrom

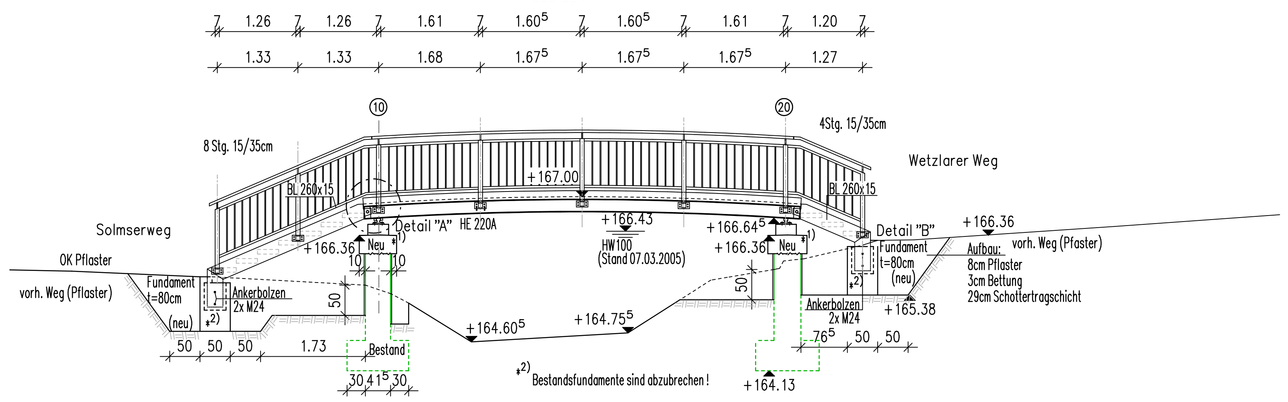

Pfeilerinstandsetzung:
- Pfeilerschaft bis ca. 50cm unter OOK freilegen
- Betonfläche auf Schadstellen untersuchen
- Schadstellen ausstemmen, Eisen entrosten, mit mineralischem Korrosionsschutz versehen
- flächiger Auftrag eines Spritzmörtels (SPCC), d= 20mm
- Oberflächenschutz System OS-D aufbringen

Achtung: Träger sind parabelförmig um h=120mm über-höht herzustellen

Ansicht B M 1:50
Unterstrom

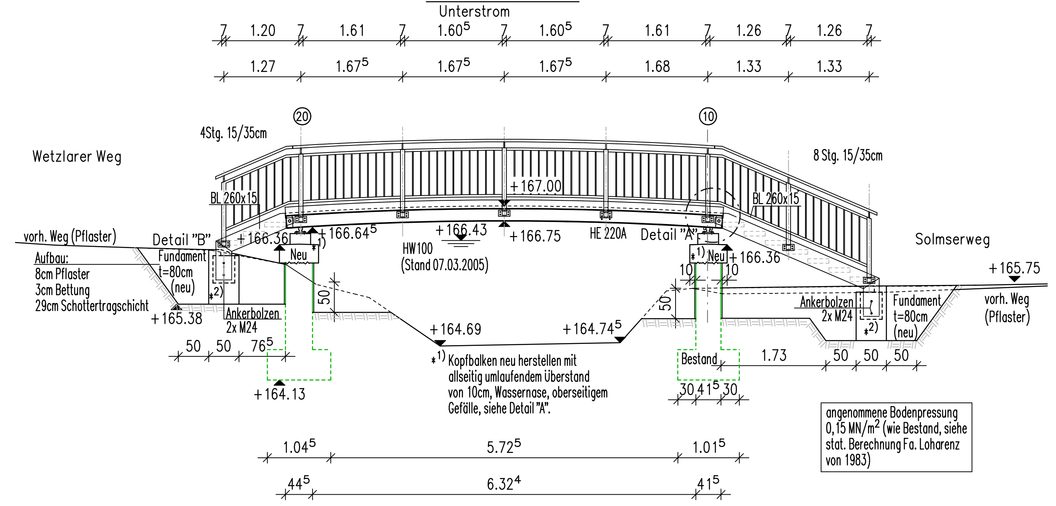

angenommene Bodenpressung 0,15 MN/m² (wie Bestand, siehe stat. Berechnung Fa. Loharenz von 1983)

Detail "A" M.: 1:10
Schnitt Achse 10
Lagerung Achse 10/ Reihe 1+3
Kopfbalken (neu)

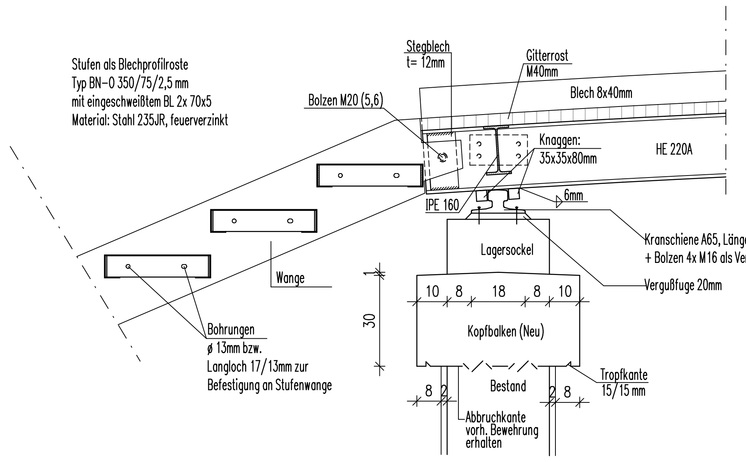

Detail M.: 1:5
Schnitt Achse 20
Festhaltekonstruktion Achse 10+20/ Reihe 2
(querfest)

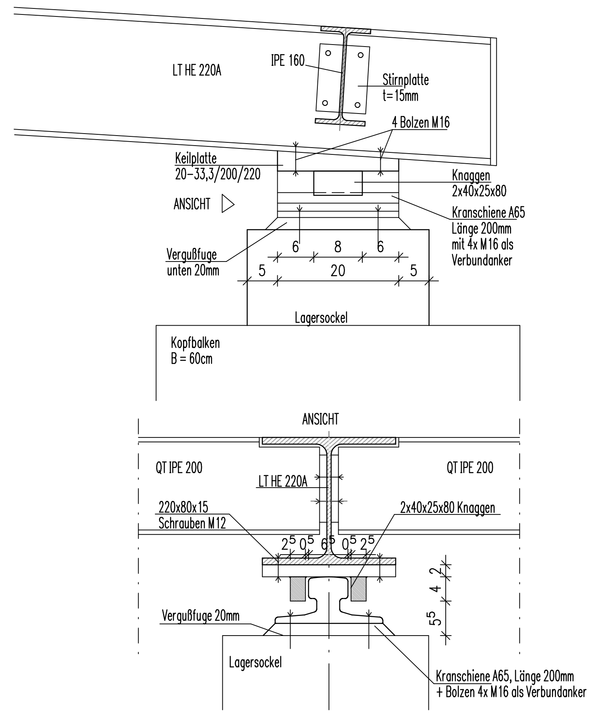

Detail Geländer M.: 1:10

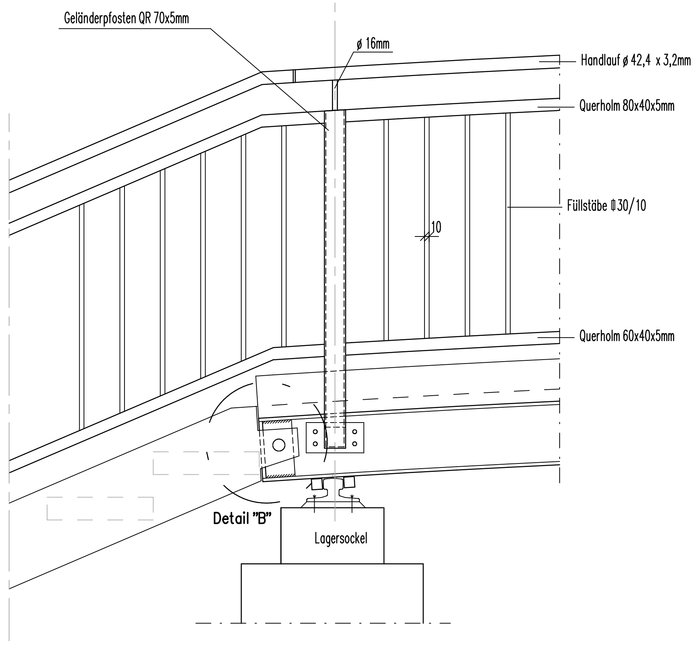

Detail M.: 1:5
Schnitt Achse 10
Festhaltekonstruktion Achse 10/ Reihe 1+3

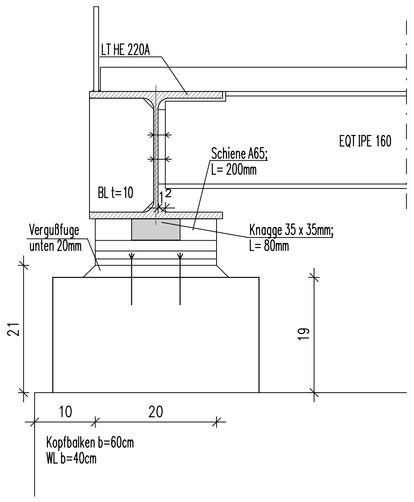

Lagerskizze

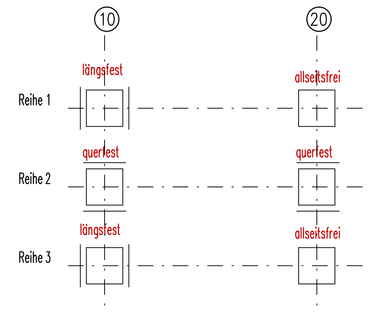

Schalung:
Alle sichtbaren Kanten sind durch Dreikantleisten 1,5/1,5cm zu brechen
Die Schalung aller Sichtflächen der Kopfbalken ist mit Brettschalung (sägerau, gleiche Bretterbreite), Verlauf senkrecht auszuführen.

Die Lage der Versorgungsleitungen ist nur informativ. Die genaue Lage ist vor Beginn der Baumassnahme beim Betreiber zu erkunden.

WICHTIGE HINWEISE:
Alle Maße sind am Bau zu prüfen, für die Richtigkeit haftet der Unternehmer bzw. Ausführende!
Der Plan gilt nur in Verbindung mit den Zeichnungen der Fachingenieure sowie der geprüften statischen Berechnung.
Unstimmigkeiten sind dem Planverfasser und/oder der Bauleitung sofort zu melden – bei Nichtbeachtung haftet der Ausführende!

KORROSIONSSCHUTZ GELÄNDER:
Feuerverzinkung nach DIN EN ISO 1461
1. Deckbeschichtung auf EP-Basis nach Bl. 87 TI 918300, 80mym
2. Deckbeschichtung auf PUR-Basis nach Bl. 87 TI 918300, 80mym
Gesamtschichtstärke > 240mym
Farbton der letzten Deckbeschichtung: DB 603 (grün); eisenglimmerhaltig
Deckbeschichtung im Werk aufbringen;
Montagebeschädigungen auf der Baustelle ausbessern.

Bauwerksdaten

Bauart:	~~Stahlbeton~~ – ~~Stahlverbund~~ – Stahl – ~~Holz~~ – x)
Verkehrslasten n. DIN EN 1991-2: 2010-12	5,0 kN/m²
Verkehrskategorie n. DIN-EN 1991-2 (Teil 2), Tab. 4.5	——
Verkehrsart n. DIN-EN 1991-2/NA (EC2)	Fussgängerverkehr
Militärlastenklasse	——
Einzelstützweiten (⊥)	6,725 m
Gesamtlänge zw. Endauflagern (⊥)	11,44 m
Lichte Weite zw. Widerlagern (⊥)	6,23 m
Lichte Höhe	1,98 m
Kleinste Lichte Höhe	0,85 m
Kreuzungswinkel	——
Breite zw. Geländern	2,12 m
Brückenfläche	14,3 m²

x) Nichtzutreffendes streichen

Baustoffangaben

Bauteil:	Beton	Expositionsklasse	Baustahl	Betonstahl	Spannstahl
Kopfbalken	C30/37 1)	XC4, XF3, WA		500 B	
Widerlager (Bestand)	B25			420/500	
Fundamente (Bestand)	B25			420/500	

1) langsam abbindender Beton (r<0,3), sonst C35/45

Stahlteile:	Material	
Belag	Pressroste. Maschenweite 33x11 mm, verzinkt Trogstäbe 40x4 mm	$q_{f,k}$ = 5,0 kN/m² $Q_{f,w,k}$ = 10 kN auf 10x10 cm
Treppenstufe	Blechprofilroste: 350/75/2,5 mm Länge mm mit Verstärkung Flacheisen: 2x75x5 mm verschweißt	F_v = 5,0 kN/m² F_p = 2 kN auf 5x5 cm
Längs- und Querträger, Auflager	S 235 J2	Feuerverzinkung nach DIN EN ISO
Geländer	S 235 JR	
Befestigungs-, Verbindungsmittel	nichtrostende Stähle (V4A)	Werkst.-Nr. 14571

Draufsicht M 1:50

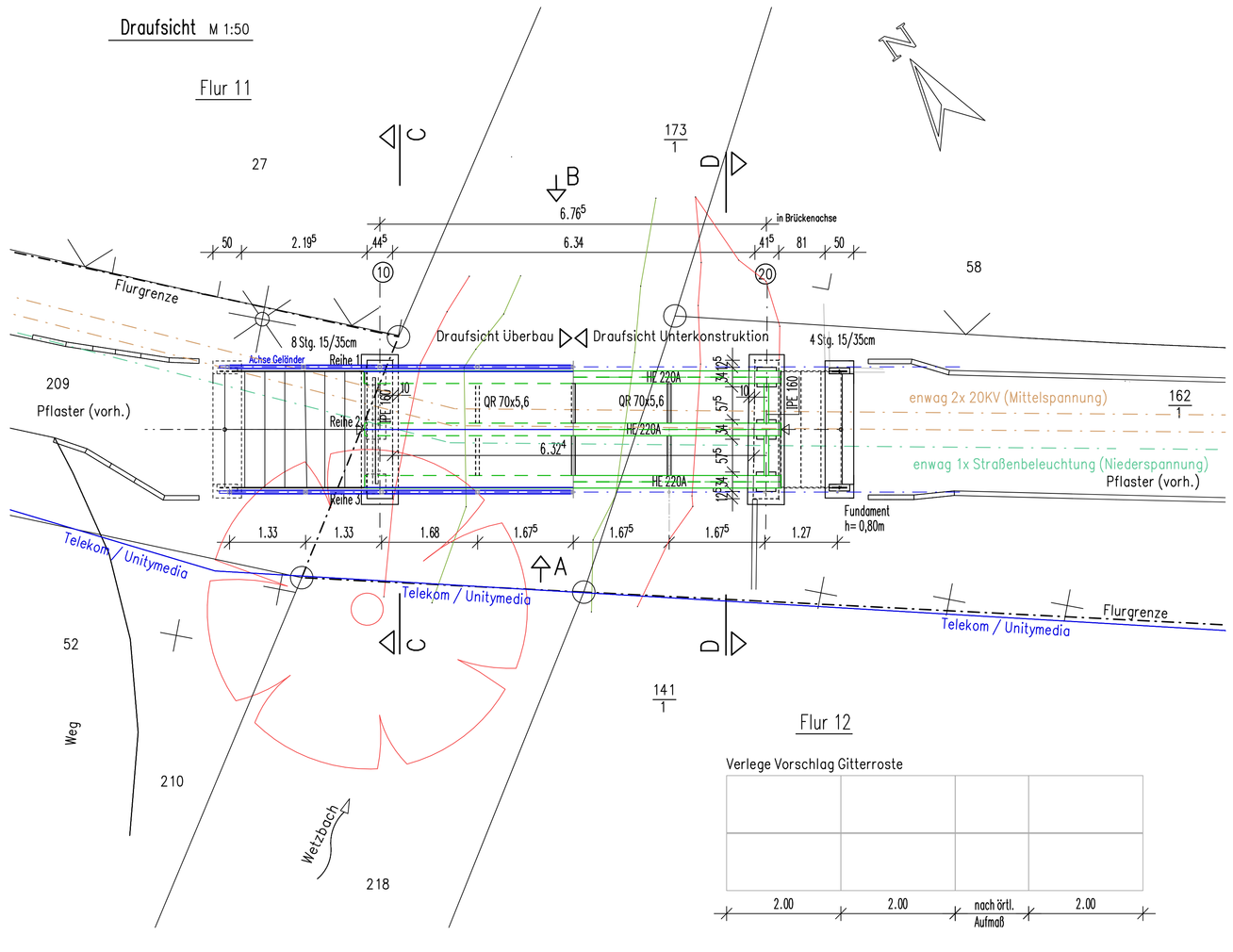

Detail "B" M.: 1:5
Übergang Treppe/ Brücke

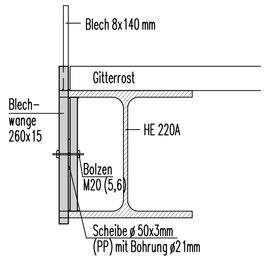

Befestigungsdetail Geländerpfosten Treppe M.: 1:10

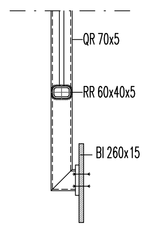

Schnitt C-C M 1:25
Ansicht WL West

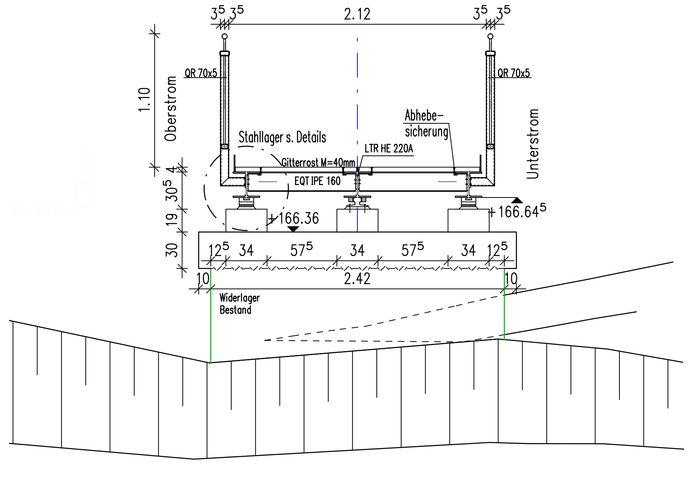

Schnitt D-D M 1:25
Ansicht WL Ost

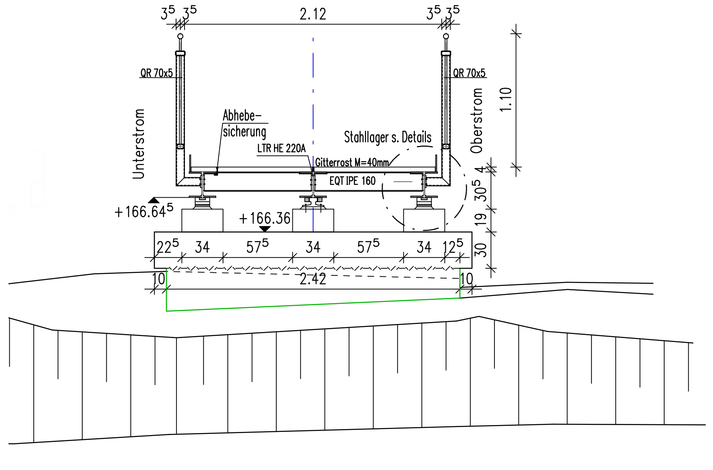

Gemarkung Nauborn
Flur 11 + 12

Dipl.-Ing. Ingo Schultz
Ingenieurbüro für Bauwesen GmbH
35578 Wetzlar – Philosophenweg 1 – Telefon: (06441) 50333-0

STADT WETZLAR
Der Magistrat Tiefbauamt

Proj.-Nr.:	18145/4	
Unterlage:		
Blatt-Nr.:	E100	
B-Plan:		
Stadtteil: Wetzlar – OT Nauborn	Leistungsphase:	Entwurfsplanung
Ersatzneubau "Fußgängerbrücke Nonnenmühle" Variante 3 – Stahlbrücke	Aufmaß:	20.07.2018 S. Wedel
	Sachbearbeiter/in:	01.2019 dst
	Gezeichnet:	11.2020 kso
	Geprüft:	11.2020 dst
	Maßstab:	1:50, 1:25, 1:10, 1:5

Planart / Planbezeichnung: Entwurfsplan

BAUDEZERNAT | TIEFBAUAMT

Datum | Bürgermeister | Datum | Leiter des Tiefbauamtes

Änderungsvermerke

Nr.	Änderung / Ergänzung	Datum	Name

W:\2018\18145 Neubau Nonnenmühle\CAD\Entwurfspläne

1,189 m x 0,841 m