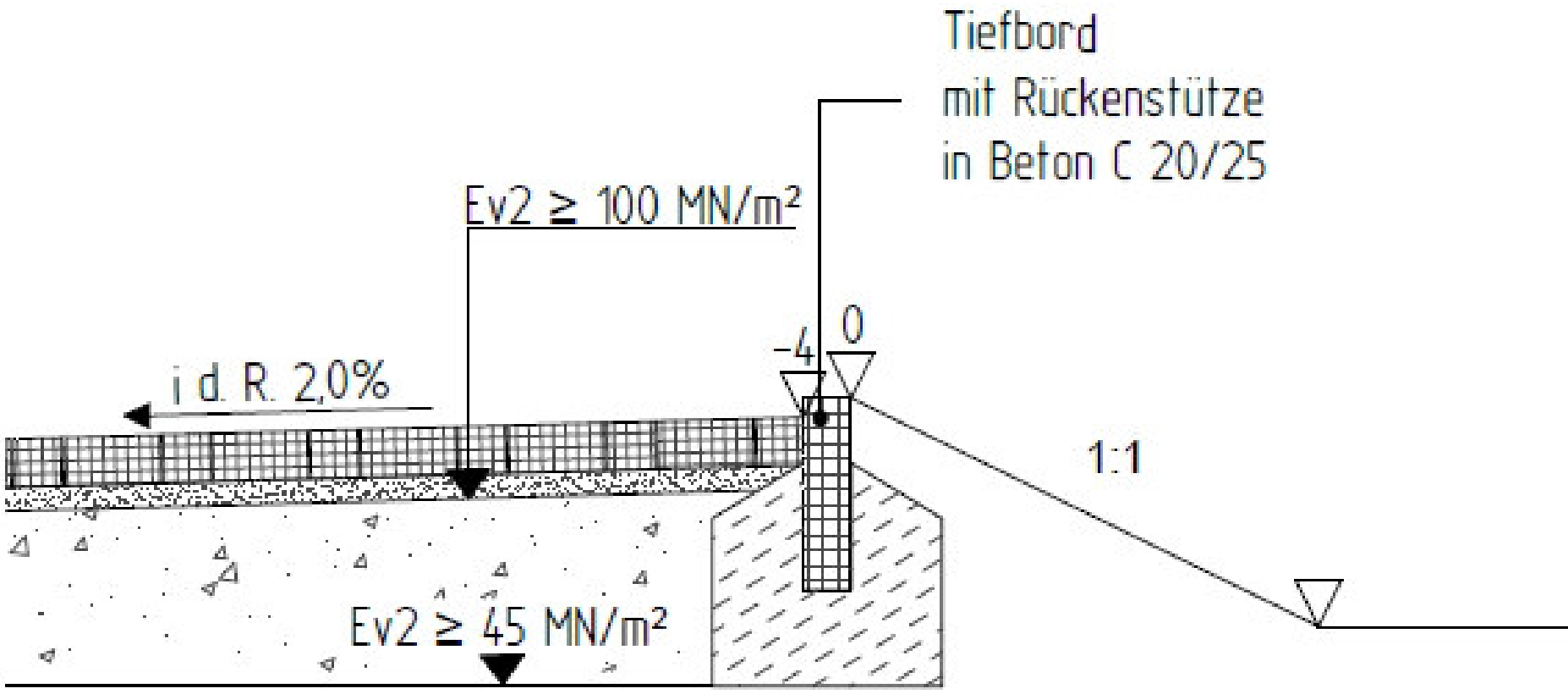
Tiefbord
mit Rückenstütze
in Beton C 20/25
Ev2 ≥ 100 MN/m²
-4
0
i d. R. 2,0%
1:1
Ev2 ≥ 45 MN/m²